第28回　全日本フットサル選手権　神奈川県大会

10月1日（土）	10月8日（土）	10月9日（日）	11月3日（木・祝）	10月9日（日）	10月8日（土）	10月1日（土）

会場　：　神奈川県立スポーツセンター　スポーツアリーナ1

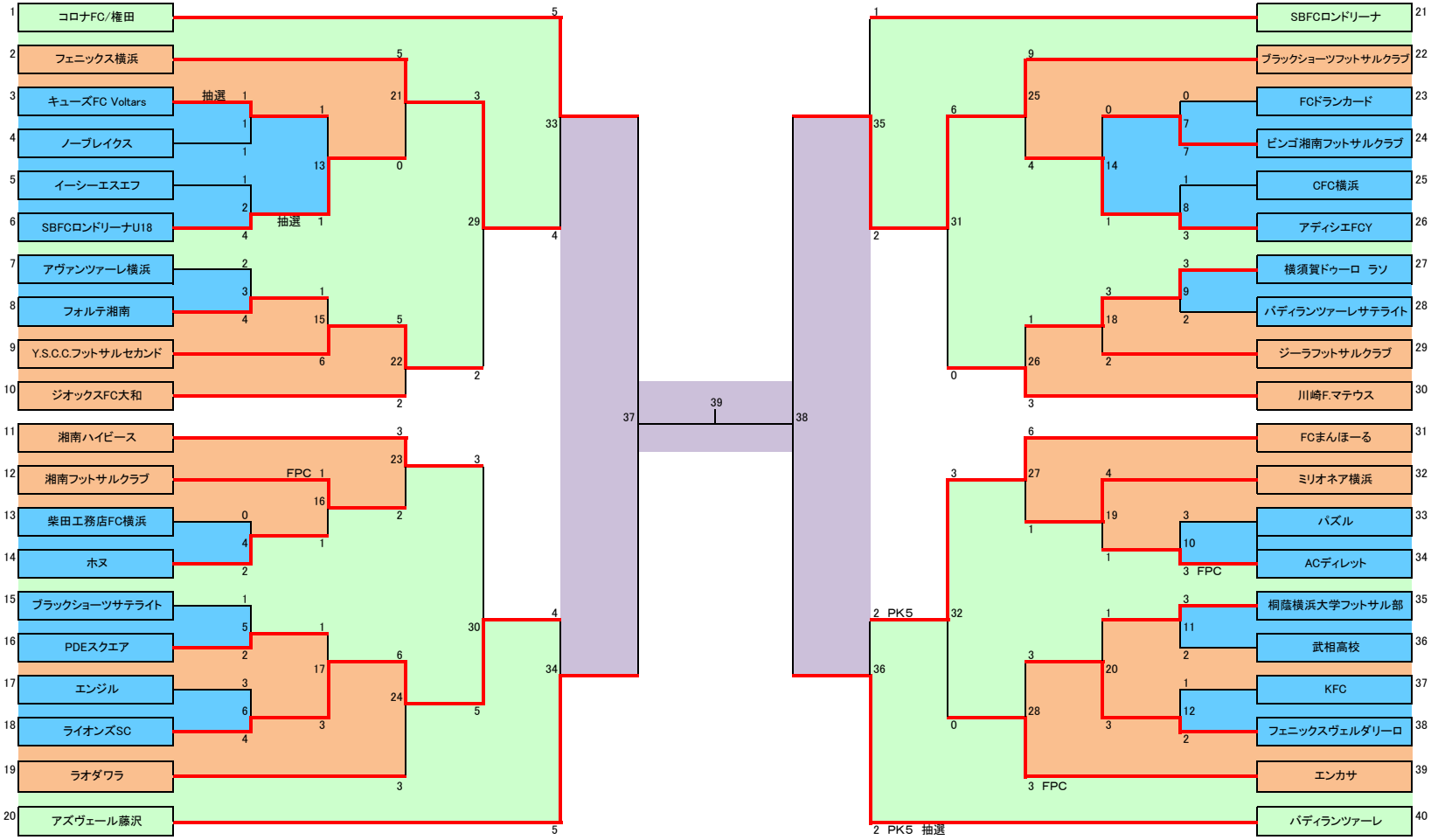

	10/1　スポーツアリーナ1				10/8　スポーツアリーナ1				10/9　スポーツアリーナ1				11/3　スポーツアリーナ1			
	マッチNo01～11　1回戦（12分ハーフ） マッチNo13～14　2回戦（12分ハーフ）				マッチNo15～20　2回戦（12分ハーフ） マッチNo21～28　3回戦（15分ハーフ）				マッチNo29～32　4回戦（15分ハーフ） マッチNo33～36　5回戦（15分ハーフ）				マッチNo37～38　準決勝（20分ハーフ） マッチNo39　決勝　（20分ハーフ）			
	Aピッチ		Bピッチ		Aピッチ		Bピッチ		Aピッチ		Bピッチ		Aピッチ		Bピッチ	
第1試合	10:20	1	10:20	2	10:20	15	10:20	18	10:20	29	10:20	31	10:40	37	10:40	38
第2試合	11:35	7	11:35	8	11:35	16	11:35	19	11:45	30	11:45	32				
第3試合	12:50	3	12:50	9	12:50	17	12:50	20								
第4試合	14:05	4	14:05	10	14:05	21	14:05	25								
第5試合	15:20	5	15:20	11	15:30	22	15:30	26	14:50	33	14:50	35	17:00	39		
第6試合	16:35	6	16:35	12	16:45	23	16:45	27	16:15	34	16:15	36				
第7試合	17:50	13	17:50	14	18:05	24	18:05	28								